HANEBOKS M. ø80 DÆKSEL

DÆKSEL 2211 TPS/KARM 2709
FASTFLYDENDE

SOM STANDARD AFSLUTTES DER
MED 100 MM BETON RING
OG EN 15 MM PLAST RING
FIBERMØRTEL Fck=MIN.20 MPa
MELLEM BETONRING OG BRØNDRING

BETONKEGLE OG BRØNDRING
KAN KØBES HOS TJÆREBORG
INDUSTRI

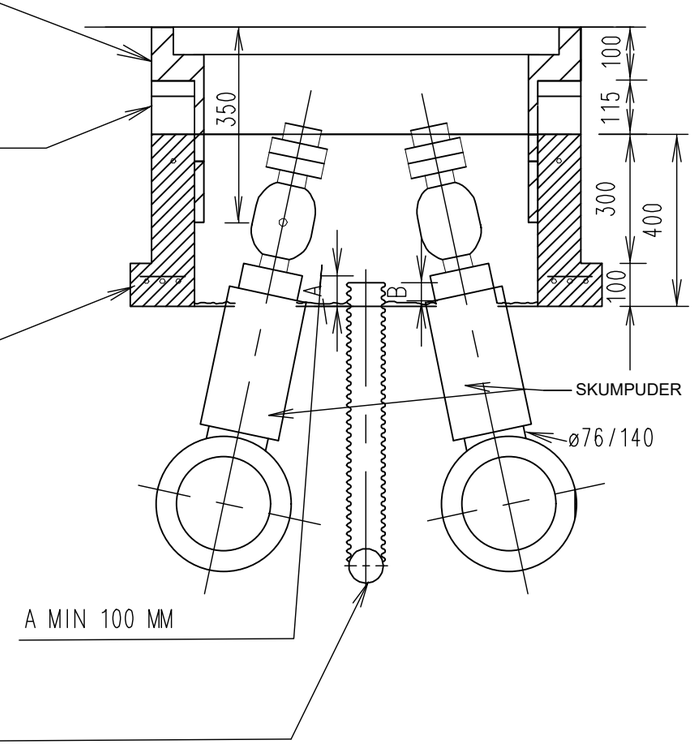

LÆNGDE AF DRÆN = 3 M
DER SKAL ANVENDES PEHD DRÆNRØR MED FILT
B SKAL VÆRE MELLEM 10 OG 20 CM
BEGGE ENDER AF DRÆNRØRET SKAL LUKKES
MED FILT, FASTGJORT MED STRIPS

FOR PLACERING AF SPINDLER OG
HANER HENVISES TIL
KRAVSPECIFIKATION FJV 102 B11

DER TILFYLDES UNDER OG OMKRING
BETONKEGLE OG BRØNDRING MED
BROLÆGGERGRUS ELLER LIGN.

MATERIALER MED VARENR. KAN AFHENTES PÅ
HOFOR'S LOGISTIKCENTER
FORLANDET 29 2300 KBHVN S

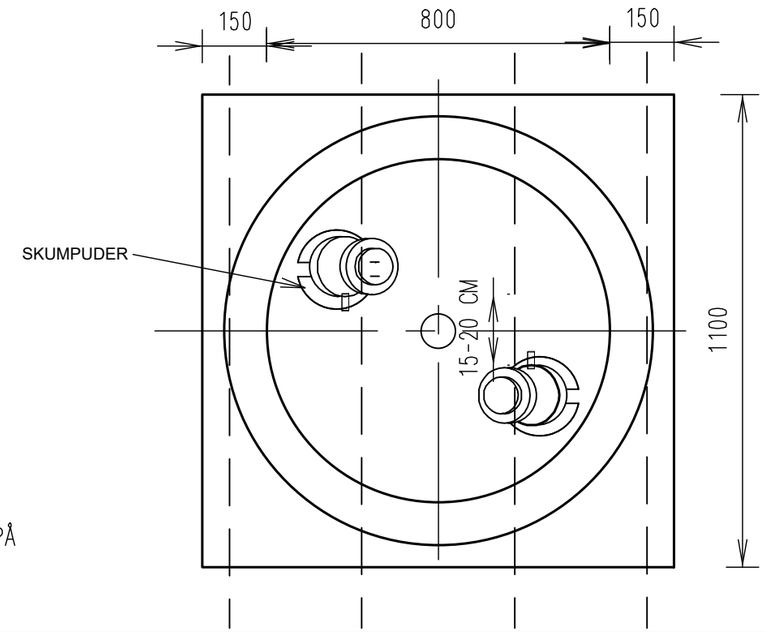

Bog.	Dato.	Sign.	Rettelser
l	28-09-2022	ANAN	SKUMPUDER TIL TILFØJET HOVEDRØR
k	12-01-2022	ANAN	RETTET TIL UDBUD 2022
j	30-10-2020	BIPE	TEKST ÆNDRET
i	04-01-2018	BIPE	RETTET TIL UDBUD 2018
h	30-05-2016	JACZ	DIVERSE RETTELSER
g	01-12-2013	JACZ	RETTET TIL UDBUD 2013
f	25-07-2013	GIJE	FIRMANAVN ÆNDRET
e	25-11-2009	JACZ	RETTET TIL UDBUD 2009
d	22-01-2009	VIGR	RETTET
c	31-10-2008	JACZ	RETTET
b	20-04-2004	JACZ	RETTET
a	15-11-2001	JACZ	RETTET TIL UDBUD 2001

HOFOR A/S
Vedr. fjernvarme
Ørestads Boulevard 35
2300 København S.

Geografi:
Anlæg:
Emne: HANEARRANGEMENT MED ø80cm DÆKSEL HØJ UDGAVE
Beskrivelse:

mål	projekteret / tegnet	godkendt	dato	Rev. dato	tegn. nr.
*			26-10-2001		52-0753 k